13.0017.02.001ПЗ

Ra 12,5 (√)

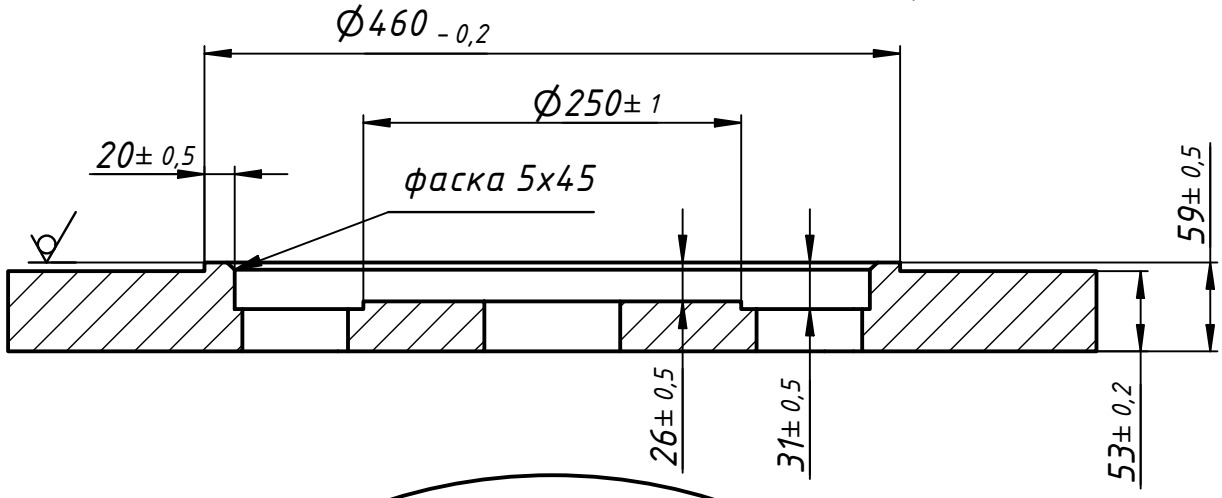

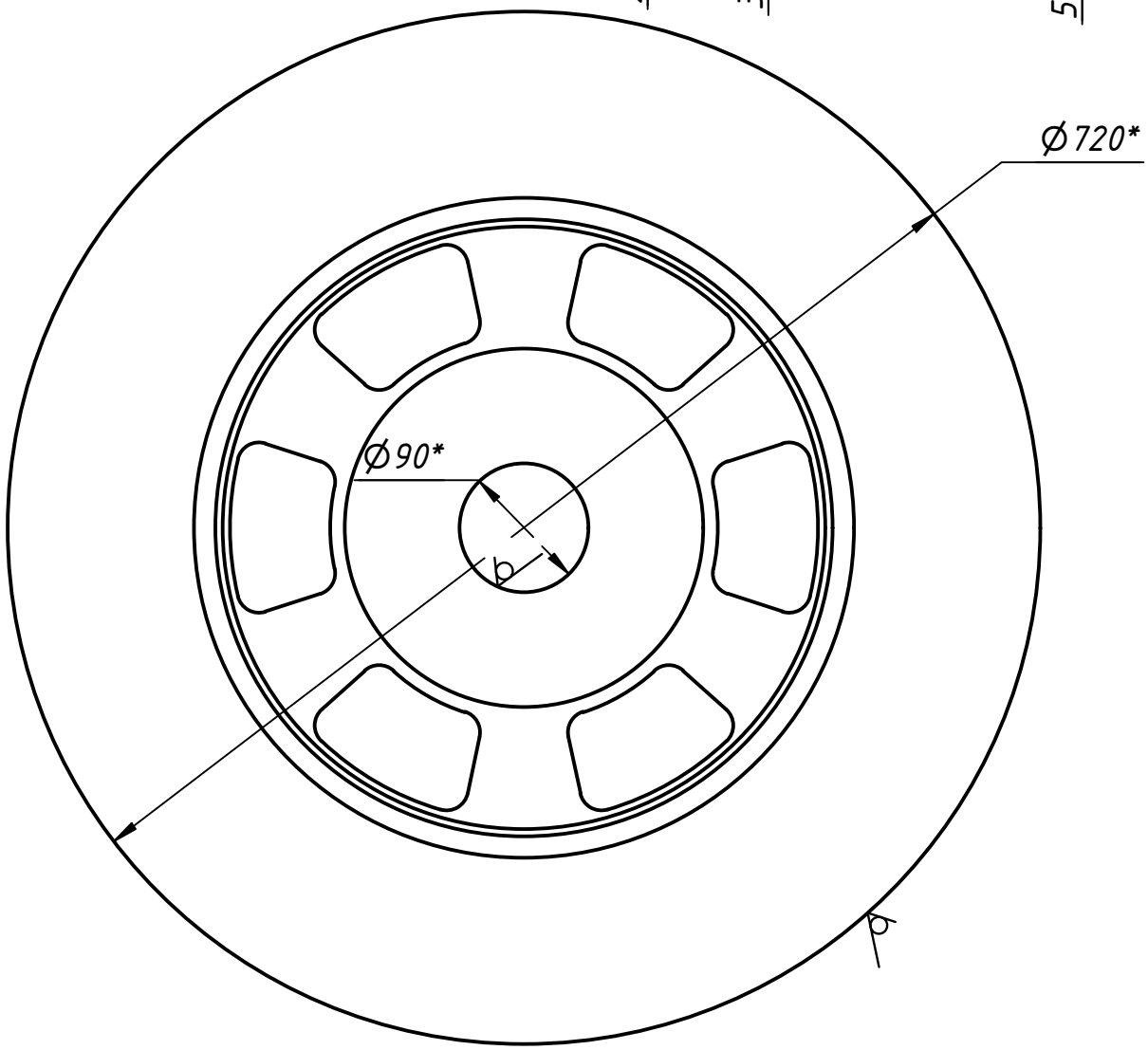

Изм.	Лист	№ докум.	Подп.	Дата	13.0017.02.001ПЗ		
Разраб.		Юндиков П.А.		12.02.2026	Базовое кольцо (заготовка)	Лит.	Масса: 132,0 / Масштаб: 1:5
Пров.						Лист	Листов 1
Т. контр.							
Нач.отд.					Лист 60 ГОСТ 19903-2015 / Сталь 40Х ГОСТ 1577-93	ООО "МегаТек"	
Н. контр.							
Утв.							

Перв. примен. | Справ. № | Подп. и дата | Инв. № дубл. | Взам. инв. № | Подп. и дата | Инв. № подл.

Копировал | Формат А4